הערות

1.הקבלן אחראי לבדיקת המידות והתאמתן לפני הביצוע.
2.על כל טעות /1\N אי התאמה יש להודיע למנהדס
3.אין לצקת טרם בדיקת המנהדס וקבלת אישור ובכתב
4.אין למדוד מהשרטוטים
5.כל הבטונים ב-300
6. הקבלן יבדוק את כמיות הברזל לפי הרשמה , על כל אי התאמה יש להודיע למתכנן (באחריות הקבלן)
7. בתוכניות לביצוע ייתכנו שרוויים ויש לבצע לפי תוכניות לביצוע ולא למכרז .
8. יש להמציא מדידה מדרכי כלונסאות לאחר יציקת הכלונסאות .
9. אין להתחיל בקורות קשר בלי אישור בכתב לאחר יציקת הכלונסאות .
10. חשוקי קורות כל 10 ס"מ יש ל"י המסמכים במרחק 70 ס"מ וכל 20 ס"מ בשאר המפתח .
11. חשוקי עמודים כל 10 ס"מ במרחק 70 ס"מ מפני רצפה ומתחתית תקרה/קורה וכל 20 ס"מ בשאר המפתח .

חשוב מאוד

להודיע למתכנן 48 שעות לפני כל יציקה (חשוב מאוד)

מס' גליון	שם גליון	קנ"מ
ק-0	מיקום עמודים וקירות	1:20\1:50
ק-1	תכנית רצפה ומדרגות	1:20\1:50
ק-2	חתכים קומתיים קונסי	1:20\1:50
ק-3	תכנית תקרה +6.50	1:20\1:50

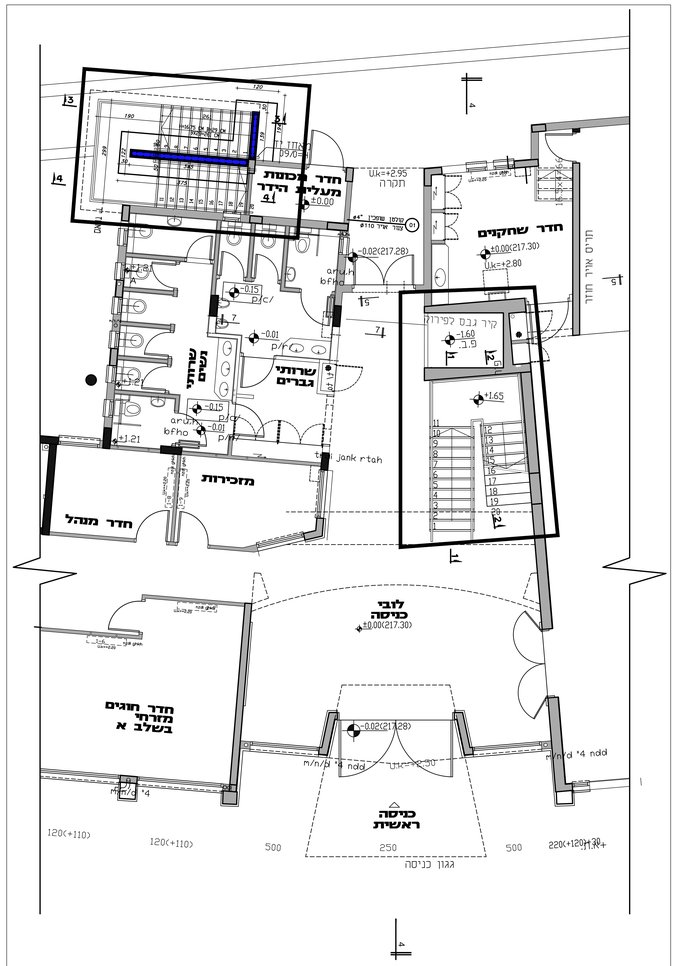

תכנית יסודות ומדרגות קנ"מ 1:50

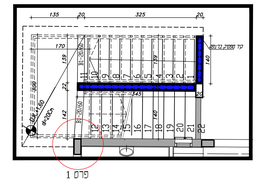

תכנית מדרגות קנ"מ 1:50

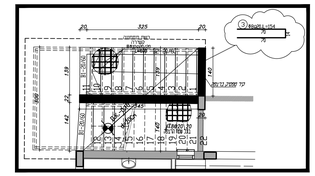

תכנית רצפת מדרגות קנ"מ 1:50

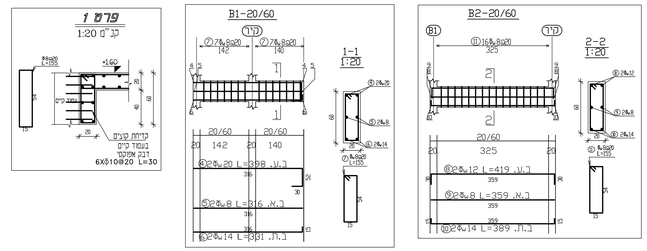

חתך 1-1
קנ"מ 1:20

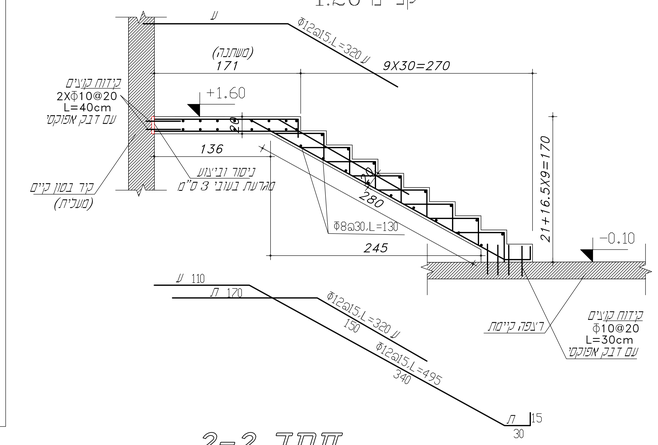

חתך 2-2
קנ"מ 1:20

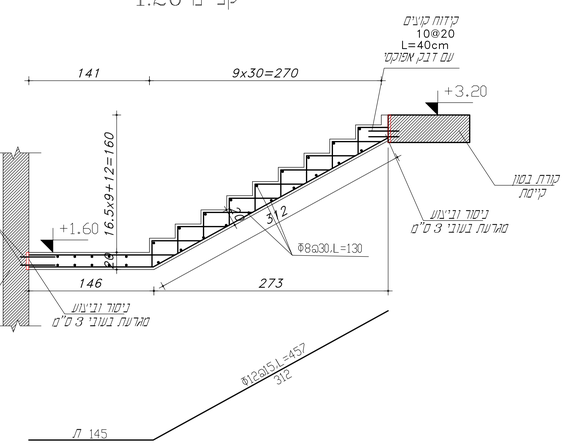

חתך 3-3
קנ"מ 1:20

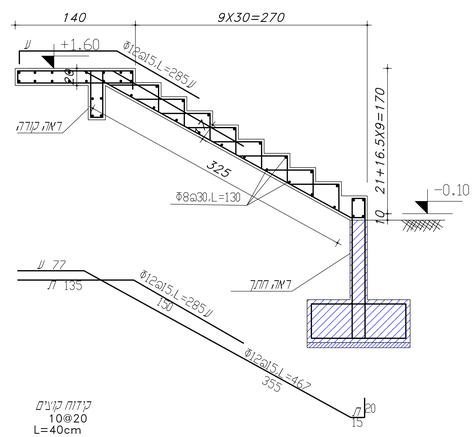

חתך 4-4
קנ"מ 1:20

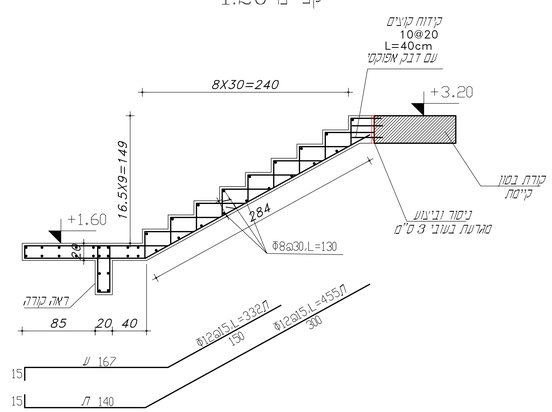

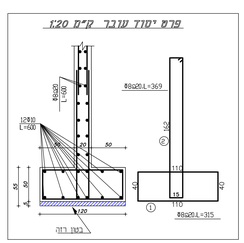

מס'	תאריך	נמען	אישור

מס'	תאריך שינוי	מהות השינוי	אישור

פרוייקט: מתנס טורעאן

תכנית: תכנית רצפה ומדרגות

לעיון	גליון מס: ק-1	שרטט: עמאר חזישמה
למכרז	קנ"מ 1:20 1:50	תכנן:אסעד סלאמה
לביצוע	39-19	ביקר:אסעד סלאמה
תאריך 08/02/21		שם קובץ

הקבלן אחראי להתאמת כל המידות,יש ספק-יפה למתכנן,אין למדוד מהתכנית

אסעד סלאמה
מהנדס בנין,תכנון,ייעוץ,ופקוח
סולטאן ת.ד 886
04-6517654 פקס 050-5343875
E.mail : A_SALAMI@barak.net.il